50. Jahrestagung

Gesellschaft für Gastroenterologie in Bayern e.V.

21.–22. April 2023 · Erlangen

In memoriam
Prof. Dr. Ludwig Demling

Hauptprogramm

21. April 2023
DEGEA Fortbildung
für Endoskopie Fachkräfte

Deutsche Gesellschaft für
DEGEA
Endoskopiefachberufe e.V.

Kongresspräsident

Prof. Dr. Markus Neurath
Universitätsklinikum Erlangen
Medizinische Klinik 1 – Gastroenterologie,
Pneumologie und Endokrinologie
Ulmenweg 18
91054 Erlangen

Tagungsort

Universitätsklinikum Erlangen
Ulmenweg 18
91054 Erlangen

www.gfgb.org

21. und 22. April 2023

50. Jahrestagung der Gesellschaft
für Gastroenterologie in Bayern e.V.
Universitätsklinikum Erlangen
Hörsaaltrakt

21. April 2023

Fortbildung der DEGEA
(Deutsche Gesellschaft für Endoskopiefachberufe)

Tagungspräsident

Prof. Dr. Markus Neurath
Universitätsklinikum Erlangen
Medizinische Klinik 1 – Gastroenterologie,
Pneumologie und Endokrinologie
Ulmenweg 18
91054 Erlangen

Tagungsort

Universitätsklinikum Erlangen
Ulmenweg 18
91054 Erlangen

Veranstalter der Fachausstellung und des Rahmenprogramms

INTERPLAN Congress, Meeting & Event Management AG
Landsberger Straße 155
80687 München

Die Zertifizierung ist bei der Bayerischen Landesärztekammer beantragt.
In 2022 wurde die Tagung mit 14 Punkten zertifiziert.

INHALTSVERZEICHNIS

Grußwort 5
Wissenschaftliches Programm
- Jahrestagung, Freitag, 21. April 2023 7
- Jahrestagung, Samstag, 22. April 2023 10
- DEGEA-Fortbildung, Freitag, 21. April 2023 12
- Workshops Ultraschall, Samstag, 22. April 2023 14
- Workshops Endoskopiefachkräfte, Samstag, 22. April 2023 15

Poster
- Top-Abstracts 16
- Klinische Forschung 16
- Grundlagen-orientierte Forschung 19
- Der interessante Fall 23

Einladung zur Mitgliederversammlung 26
Vorstand 2023 27
Beirat 2023 28
Posterpreise und Abtsracts 30
Komitees 2023 31
Ehrenmitglieder und ehemalige Präsidenten 32
Vortragende 33
Anmeldung 38
Preise und Förderprogramme 39
Anreise 40
Allgemeine Hinweise 41

Kommerzieller Kongressteil
- Industriesymposien 43
- Rahmenprogramm 45
- Transparenzvorgaben 46
- Ausstellungsplan 48
- Ausstellerliste 49
- Vorankündigung 2024 50
- Sponsoren 51

Impressum 52

GRUSSWORT

Liebe Kolleginnen und Kollegen,
sehr geehrte Damen und Herren,

vor 50 Jahren wurde die Gesellschaft für Gastroenterologie in Bayern e.V. (GFGB) von Herrn Prof. Ludwig Demling, Lehrstuhlinhaber für Innere Medizin und Direktor der Medizinischen Klinik 1 der Friedrich-Alexander-Universität Erlangen-Nürnberg, gegründet, und die erste Tagung der GFGB fand 1973 in Erlangen statt. Die Gesellschaft hat sich nachfolgend exzellent entwickelt und ist heute die älteste und größte regionale gastroenterologische Fachgesellschaft in Deutschland. Es freut mich daher sehr, dass die diesjährige Jubiläumstagung nun erneut am Erlanger Universitätsklinikum stattfindet, zu der ich Sie hiermit herzlichst einlade.

Gegründet wurde die Gesellschaft zum Austausch von Fachwissen, zur Stärkung des kollegialen Austausches und zur Karriereförderung junger gastroenterologischer Kolleginnen und Kollegen. Daher sind diese Punkte auch von zentraler Bedeutung für die diesjährige Jubiläumstagung.

Zu Beginn wird ein Rückblick auf das Leben und Wirken von Prof. Ludwig Demling stehen, der die Gastroenterologie nicht nur in Bayern, sondern auch weltweit geprägt hat. Nachfolgend werden wieder aktuelle praxis- und klinik-relevante Themen vorgestellt. Namhafte Referentinnen und Referenten werden hierbei die wichtigsten Publikationen des letzten Jahres vorstellen. Ein Schwerpunkt wird das Thema Zukunft der Endoskopie mit den Foci Künstliche Intelligenz und „green endoscopy“ sein. Darüber werden Highlights aus der Sonographie vorgestellt. Ferner werden Therapieziele bei chronisch-entzündlichen Darmerkranken diskutiert und es wird ein Update zur Hepatologie in der Klinik geben. Schließlich wird das Thema Ernährungsmedizin in den Focus gestellt, das zunehmende Bedeutung im klinischen Alltag hat.

Neben den klinischen Aspekten wird auch die aktuelle klinische und experimentelle Forschung in der Gastroenterologie auf der diesjährigen Tagung eine wichtige Rolle spielen. Auf der Jubiläumstagung erhalten junge Kolleginnen und Kollegen wieder die Möglichkeit, ihre Arbeiten vorzustellen und an Hands-on Workshops teilzunehmen.

Begleitend zum Programm wird die DEGEA auch in diesem Jahr am Freitag eine Fachtagung für Endoskopiefachberufe anbieten, welche mit einer gemeinsamen Sitzung der GFGB abschließt. Am Samstag besteht dann für die Endoskopiefachkräfte die Möglichkeit zur Teilnahme an einem Hands-On Workshop des Endoskopieteams der Medizinischen Klinik 1.

Die Tagung der GFGB ist nicht nur dazu da, einen Überblick über aktuelle Entwicklungen im gesamten Fachgebiet zu geben, sondern soll auch die Möglichkeit zu einem fachlichen Austausch bieten. Gelegenheiten hierzu werden sich beispielsweise beim stimmungsvollen Gesellschaftsabend ergeben.

Ich würde mich außerordentlich freuen, wenn ich Ihr Interesse an einer aktiven Teilnahme geweckt habe und das Erlanger Team Sie während der zwei Kongresstage vor Ort begrüßen dürfte.

Ihr

Prof. Dr. Markus Neurath
Präsident 2023

FREITAG, 21. APRIL 2023

Die Jahrestagung findet in Hörsaal 400 statt.

9:00 **Begrüßung**
M. Neurath, Erlangen

9:10 **In memoriam Ludwig Demling: Aus der Provinz zum Mekka der Endoskopie**
C. Ell, Wiesbaden

9:30 **TOP 3 – die wichtigsten Publikationen (2022-2023)**
Vorsitz: *J. Menzel, Ingolstadt; S. Wagner, Deggendorf*

OGI Trakt
A. Hoffmann, Aschaffenburg

ERCP
S. Mühldorfer, Bayreuth

UGI Trakt
A. Dechêne, Nürnberg

10:15 **CED**
Vorsitz: *R. Atreya, Erlangen; H. Török, München*

Biologika-Therapie Update 2023
C. Ott, Regensburg

Small molecules Therapie update 2023
M. Treiber, München

Wer, wann, wie? Surveillance-Endoskopie bei CED 2023
T. Rath, Erlangen

Meine schwierigsten Fälle in der Praxis
M. Farnbacher, Erlangen

11:30 Pause – Besuch der Industrieausstellung

12:00 **Firmensymposien 1 und 2 parallel in HS 400 und HS 200**
(Details finden Sie auf Seite 43)

12:30 Pause – Besuch der Industrieausstellung

FREITAG, 21. APRIL 2023

12:45 **Hepatologie**
Vorsitz: *A. Geier, Würzburg; C. Lange, München*

Virale Hepatitiden – was ist neu 2023
M. Kraus, Burghausen

Update Autoimmune Hepatopathien/NASH
M. Düll, Erlangen

Checkpointinhibitor induzierte Hepatopathie
U. Ehmer, München

13:45 Pause – Besuch der Industrieausstellung

14:00 **Posterbegehung**
Leitung: *A. Eigler, München; D. Strobel, Erlangen*

Klinische Forschung
A. Dechêne, Nürnberg; E. Schnoy, Augsburg; J. Siebler, Erlangen

Grundlagen-orientierte Forschung
B. Märkl, Augsburg; H. Einwächter, München; C. Lange, München

Der interessante Fall
M. Dauer, Amberg; F. Gundling, Bamberg; C. Ott, Regensburg

14:15 **Firmensymposien 3 und 4 parallel in HS 400 und HS 200**
(Details finden Sie auf Seite 43)

14:45 Pause – Besuch der Industrieausstellung

15:15 **Sonographie – neue Entwicklungen**
Vorsitz: *M. Dollinger, Landshut; A. Igneé, Würzburg*

Künstliche Intelligenz, automatische Bilderkennung
M. Waldner, Erlangen

Interventionelle Sonographie/Endosonographie Update 2023
M. Götzberger, München

Stellenwert der Elastographie bei Fettlebererkrankungen
E. Schulte-Frohlinde, Freising

FREITAG, 21. APRIL 2023

16:15 **Gemeinsame Sitzung mit der DEGEA: Zukunft der Endoskopie**

Vorsitz: *C. Schäfer, Neumarkt; S. Seidel, Erlangen*

Die gastrointestinale Blutung: Handlungsstandards und -algorithmen für die Assistenz in der Endoskopie
M. Dauer, Amberg

Künstliche Intelligenz in der Endoskopie: Ein Fazit nach 5 Jahren Praxiserfahrung
B. Neu, Landshut

Einwegendoskope und Green Endoscopy: eine besondere Betrachtung unter dem Aspekt des ökologischen Fußabdruckes
O. Pech, Regensburg

PEG Anlage durch spezialisierende Pflegende: von Erfahrungsberichten zum nationalen Curriculum?
J. Kishta, Berlin

17:45 **Mitgliederversammlung**

18:30 **Gesellschaftsabend in der Palmeria, Uniklinik Erlangen**

SAMSTAG, 22. APRIL 2023

9:00 **TOP 3 – die wichtigsten Publikationen (2022-2023)**
Vorsitz: *H. Török, München; B. Märkl, Augsburg*

CED
R. Atreya, Erlangen

Viszeralchirurgie
N. Nüssler, München

GI-Onkologie
S. Kanzler, Schweinfurt

Pathologie
B. Märkl, Augsburg

10:00 Pause – Besuch der Industrieausstellung

10:15 **Onkologie**
Vorsitz: *C. Germer, Würzburg; M. Müller-Schilling, Regensburg*

Mindestmenge bei großer Ösophagus- und Pankreaschirurgie: wirklich relevant für die Qualität?
R. Grützmann, Erlangen

Neoad. Therapie des PankreasCa: Was? Für wen?
F. Kullmann, Weiden

GEP-NET: Aktuelle zur Diagnostik und Therapie
M. Pavel, Erlangen

Neue Immuntherapie bei CCC und HCC
P. Dietrich, Erlangen

11:45 Pause – Besuch der Industrieausstellung

12:30 **Firmensymposien 5 und 6 in HS 400 und HS 200**
(Details finden Sie auf Seite 44)

13:00 Pause – Besuch der Industrieausstellung

13:15 **Molekulare Diagnostik in der GI Onkologie**
Vorsitz: *B. Märkl, Augsburg; R. Schmid, München*

Liquid biopsy und molekulare Analyse bei KRK
R. Claus, Augsburg

SAMSTAG, 22. APRIL 2023

Neue molekulare Marker bei PankreasCa und CCC
R. Schmid, München

Molekulares Tumorboard: Hype oder relevante Innovation?
F. Haller, Erlangen

14:15 **Ernährungsmedizin für die Praxis**
Vorsitz: *Y. Zopf, Erlangen; H. Hauner, München*

Nahrungsmittelintoleranzen Update 2023
W. Scheppach, Würzburg

Adipositas mit Metabolischem Syndrom: Spektrum der medikamentösen Therapie
H. Hauner, München

15:00 **Top Abstracts – Kurzpräsentationen**
Vorsitz: *A. Eigler, München; M. Neurath, Erlangen*

TA1 Nutritional behavior and food pattern are sex-specific with higher salt intake and consumption of ultra-processed foods in a large cohort of NAFLD patients
M. Rau, Würzburg

TA2 L36R signaling in intestinal epithelial cells and neutrophils enhances intestinal wound healing
H. Grapp, Erlangen

TA3 IL-23R in Cx3CR1+ macrophages and their role in inflammatory bowel disease
L. Ruspeckhofer, Erlangen

TA4 Endoskopische Therapie einer seltenen Form der malignen Cholestase – der Weg ist das Ziel
S. Reichermeier, Amberg

15:45 **Preisverleihung und Einladung 2024**
M. Neurath, Erlangen; H. Diepolder, Kaufbeuren

FREITAG, 21. APRIL 2023

Deutsche Gesellschaft für DGEA Endoskopiefachberufe e.V.

Die Fortbildung findet in Hörsaal 200 statt.

Begrüßung *M. Neurath und S. Seidel, Erlangen*

9:30 – 10:20 **Sitzung 1: Nachhaltigkeit in der Endoskopieabteilung**

Vorsitz: *R. Schweizer, Ludwigsburg; S. Seidel, Erlangen*

Nachhaltiges digitales Entsorgungsmanagement in medizinischen Einrichtungen
M. Schmitz, Bonn

10:20 – 12:00 **Sitzung 2: Vermeiden von Komplikation bei endoskopischen Eingriffen**

Vorsitz: *K. Schmitt, Ludwigsburg; A. Nägel, Erlangen*

Lagerung in der Endoskopie – Sicherheit und Service am Patienten
R. Schweizer, Ludwigsburg

Sedierungsprobleme
S. von Delius, Rosenheim

Umgehen mit Fehlern und Organisationsproblemen
H. Allescher, Garmisch-Partenkirchen

PEG: Entstehung und Therapie von Buried Bumper
A. Nägel, Erlangen

12:00 – 12:45 Pause in der Industrieausstellung

12:00 **Parallel zur Pause findet in diesem Raum das Symposium 2 (AstraZeneca GmbH) statt**

12:45 – 14:15 **Sitzung 3: Techniken**

Vorsitz: *K. Schmitt, Ludwigsburg; K. Edenharter, Regensburg*

ERCP – der Pilot ist nur so gut wie sein Co-Pilot – Was muss die Assistenz wissen?
F. Zuk und C. Kaiser, München

Achalasie und die endoskopischen Behandlungsmöglichkeiten
A. Datz, München

Endoskopie-Quiz: Was würden Sie tun?
R. Atreya und T. Rath, Erlangen

FREITAG, 21. APRIL 2023

Deutsche Gesellschaft für DGEA Endoskopiefachberufe e.V.

14:15 – 15:00 Pause in der Industrieausstellung

14:15 **Parallel zur Pause findet in diesem Raum das Symposium 4 (Sanofi-Aventis Deutschland GmbH) statt**

15:00 – 16:00 **Sitzung 4: Management**

Vorsitz: *S. Blümel, München; H. Allescher, Garmisch-Partenkirchen*

Bau und Umbau von Endoskopieabteilungen
K. Edenharter, Regensburg

Ergonomisches Arbeiten – wie sieht der perfekte Arbeitsplatz in der Endoskopie aus?
G. Weilguny, Wien

Wie begegnet man dem Personalmangel?
K. Schmitt, Ludwigsburg

16:15 – 17:30 **Gemeinsame Sitzung mit der GfGB: Zukunft der Endoskopie**

Vorsitz: *C. Schäfer, Neumarkt; S. Seidel, Erlangen*

Die gastrointestinale Blutung: Handlungsstandards und -algorithmen für die Assistenz in der Endoskopie
M. Dauer, Amberg

Künstliche Intelligenz in der Endoskopie: Ein Fazit nach 5 Jahren Praxiserfahrung
B. Neu, Landshut

Einwegendoskope und Green Endoscopy: eine besondere Betrachtung unter dem Aspekt des ökologischen Fußabdruckes
O. Pech, Regensburg

PEG Anlage durch spezialisierende Pflegende: von Erfahrungsberichten zum nationalen Curriculum?
J. Kishta, Berlin

SAMSTAG, 22. APRIL 2023

8:30 – 14:30 **DEGUM Workshop „Ultraschall in der Gastroenterologie“**

Ort

Internistisches Zentrum des Universitätsklinikum Erlangen, Ulmenweg 18 in 91054 Erlangen.
Gruppeneinteilung vor Ort ab 8.30 Uhr im Konferenzraum (1. Stock).

Anmeldung über die GFGB-Geschäftsstelle per E-Mail bis spätestens 20.04.2023 an saskia.hannig@gfgb.org
Maximal 15 Teilnehmer, Kursgebühr € 100.

Praktischer Hands-on Workshop in Kleingruppen

(max. 3 Ärzte/Ärztinnen pro Übungsstation)

Inhalte/Schwerpunkte im Rotationsverfahren

1) Ultraschall gesteuerte Punktionen am Modell
2) Farbkodierte Duplexsonographie, z.B. Lebergefäße (Probanden/Patienten)
3) Leberelastographie (Probanden/Patienten)
4) Darmsonografie Simulatortraining und Real-life
5) Tipps und Tricks bei schwierigen Schallbedingungen

Tutoren-Team

T. Bernatik, Ebersberg
A. Igneé, Würzburg
D. Jesper, Erlangen
C. Kaiser, München
L. Pfeifer, Regensburg
B. Schellhaas, Bad Mergentheim
D. Strobel, Erlangen
M. Waldner, Erlangen
D. Wildner, Lauf
S. Zundler, Erlangen

SAMSTAG, 22. APRIL 2023

9:00 – 16:00 **Erlanger Fortbildungskurs für Assistenzkräfte in der Endoskopie**

An realitätsnahen Biomodellen werden endoskopische Interventionen in Kleingruppen mit maximal vier Teilnehmenden unter Anleitung von jeweils zwei erfahrenen Tutorinnen und Tutoren trainiert. Das Angebot richtet sich an die Assistenz in der Endoskopie in Kliniken oder Praxen.

Der Kurs findet im Internistischen Zentrum des Universitätsklinikums Erlangen, Ulmenweg 18, Endoskopie-Abteilung (1. Stock) statt.

Themenbereiche

Intensiv-Workshop 1: Blutstillungstechniken (Grundkurs – Fortgeschrittenenkurs)

Intensiv-Workshop 2: Endoskopisch retrograde Cholangiopankreatikografie – ERCP (Grundkurs – Fortgeschrittenenkurs)

Intensiv-Workshop 3: Resektionstechniken

Intensiv-Workshop 4: Einführung in die Bronchoskopie

Intensiv-Workshop 5: Endosonografie-gesteuerte Punktionen und Drainagen

Anmeldungen bis zum 15. April 2023
per E-Mail: med1-kongressorganisation@uk-erlangen.de
oder per Fax: 09131 85-36327

Top Abstracts

TA1

Nutritional behavior and food pattern are sex-specific with higher salt intake and consumption of ultra-processed foods in a large cohort of NAFLD patients

J. Jerzynski[1], B. Heller[1], F. P. Reiter[1], H-B Leicht[1], I. Bergheim[2], P.U. Heuschmann[3], A. Geier[1] and M. Rau[1]
[1]Division of Hepatology, Department of Internal Medicine II, University Hospital Würzburg; [2]Department of Nutritional Sciences, Molecular Nutritional Science, University of Vienna, Vienna, Austria; [3]Institute of Clinical Epidemiology and Biometry, University of Würzburg

TA2

IL36R signaling in intestinal epithelial cells and neutrophils enhances intestinal wound healing

Hendrik Grapp, Moritz Leppkes, Clemens Neufert, Kristina Koop (née Scheibe)
Department of Medicine 1 - Gastroenterology, Pneumology and Endocrinology, Universitätsklinikum Erlangen

TA3

IL-23R in Cx3CR1+ macrophages and their role in inflammatory bowel disease

Ruspeckhofer Laura[1], Markus F. Neurath[1,2], Clemens Neufert[1,2]
[1]Department of Internal Medicine 1, Universitätsklinikum Erlangen;
[2]Deutsches Zentrum Immuntherapie, Erlangen

TA4

Endoskopische Therapie einer seltenen Form der malignen Cholestase – der Weg ist das Ziel

S. Reichermeier, M. Killermann, M. Dauer
Klinik für Innere Medizin II, Klinikum St. Marien, Amberg

Kategorie: klinische Forschung

K1

Genauigkeit der Polypencharakterisierung durch ein neues kommerziell erhältliches künstliches Intelligenz-System und durch Endoskopiker: Eine prospektive, nicht randomisierte Studie aus einem tertiären Endoskopie-Zentrum

Streicher K, Baumer S, Brookman-Amissah D, Brunner M, Federle C, Muehlenberg K, Pfeifer L, Salzberger A, Schorr W, Pech O
Abteilung für Gastroenterologie und interventionelle Endoskopie, Krankenhaus Barmherzige Brüder Regensburg

K2

Endoskopische Fremdkörperbergung am Universitätsklinikum Regensburg. Eine Analyse des Jahres 2022

Alexander Mehrl, Merlin Küchle, Arne Kandulski, Philipp Dobsch, Martina Müller-Schilling
Universitätsklinikum Regensburg, Klinik und Poliklinik für Innere Medizin I, Gastroenterologie, Endokrinologie, Infektiologie und Rheumatologie, Regensburg

K3

Partielle Milzembolisation zur Notfallbehandlung bei Varizenblutung als sicheres und effizientes Verfahren

Vlad Pavel, Gregor Scharf[2], Patricia Mester[1], Lea U. Krauss[1], Karsten Gülow[1], Alexander Mehrl[1], Arne Kandulski[1], Martina Müller-Schilling[1], Stephan Schmid[1]
[1]Universitätsklinikum Regensburg, Klinik und Poliklinik für Innere Medizin I, Gastroenterologie, Endokrinologie, Infektiologie und Rheumatologie Regensburg; [2]Institut für Röntgendiagnostik, Universitätsklinikum Regensburg

K4

Das hepatozelluläre Karzinom ohne arterielles Hyperenhancement (APHE) in der Kontrastmittelsonographie (CEUS) – eine Herausforderung für die nicht-invasive Diagnostik

Deike Strobel[1], Abbas Agaimy[2], Daniel Jesper[1], Sebastian Zundler[1], Barbara Schellhaas[1]. DEGUM CEUS HCC Study Group.
[1]Medizinische Klinik 1, Universitätsklinikum Erlangen, FAU Erlangen-Nürnberg; [2]Institut für Pathologie, Universitätsklinikum Erlangen, FAU Erlangen-Nürnberg

K5

HelicoPTER – lokale Prävalenz, Therapieerfolg und Antibiotikaresistenz der Helicobacter pylori-Infektion in Deutschland

Christian Schulz[1,11], Lukas Macke[1,2,11], Riccardo Vasapolli[1,11], Kathrin Maria Bronny[2], Olsi Hysenaj[1], Karl Dichtl[3,4], Claudia Crowell[2,11], Ulrich Lang[1,11], Beate Spießberger[3,4,11], Teresa Burrell2,[11], Nadine Conzelmann[5], Christoph Werner[5], Benjamin Heidrich[6], Janina Kirschner[6], Kurt Ulm[7,9], Alexander Hapfelmeier[8,9], Michael Vieth[10], Sebastian Suerbaum[3,4,11], Markus Gerhard[2,11]
[1] Medizinische Klinik und Poliklinik II, LMU Klinikum Campus Großhadern, München; [2] Institut für Medizinische Mikrobiologie, Immunologie und Hygiene, TUM, München; [3] Max von Pettenkofer-Institut für Hygiene und Med. Mikrobiologie, LMU München, München; [4] Nationales Referenzzentrum für Helicobacter pylori am Max von Pettenkofer-Institut, München; [5] Medizinische Klinik I, Universitätsklinikum Tübingen; [6] Klinik für Gastroenterologie, Hepatologie & Endokrinologie, Medizinische Hochschule Hannover; [7] Institut für Medizinische Statistik und Epidemiologie, TUM, München; [8] Institut für Allgemeinmedizin und Versorgungsforschung, TUM München; [9] Institut für KI und Informatik in der Medizin, TUM München; [10] Institut für Pathologie, Friedrich-Alexander Universität Erlangen-Nürnberg, Klinikum Bayreuth; [11] German Center for Infection Research (DZIF), partner site Munich

K6

Leber und COVID-19 – neue, frühe Prognosemarker

Lea Aratari, Lea Krauß, Vlad Pavel, Karsten Gülow, Arne Kandulski, Martina Müller-Schilling, Stephan Schmid
Klinik und Poliklinik für Innere Medizin I, Gastroenterologie, Endokrinologie, Infektiologie und Rheumatologie, Universitätsklinikum Regensburg

K7

Paraduodenal Pancreatitis as diagnostic challenge: Clinico-radiological features of a rare unique disease. Results from the UK Erlangen

Francesco Vitali[1], Deike Strobel[1], Stefan Heinrich[2], Robert Gruetzmann[3], Markus Neurath[1], Marco Wiesmueller[2], Dane Wildner[1]
Internal Medicine[1], Radiology[2], Surgery[3], Universitätsklinikum Erlangen

K8

Nicht-invasive Bestimmung der intestinalen Entzündungsaktivität bei Patienten mit Colitis ulcerosa mittels Multispektraler Optoakustischer Tomografie

Klett D, Jesper D, Wolf L, Vitali F, Nägel A, Strobel D, Atreya R, Neufert C, Rath T, Neurath MF, Waldner MJ
Medizinische Klinik 1, Universitätsklinikum Erlangen

K9

Die ELECT-US Studie: Histologie, Endozytoskopie und Ultraschall zur Vorhersage des Krankeitsverlaufes der Colitis Ulcerosa

Francesco Vitali[1],Nadine Morgenstern[1],Markus Eckstein[2],Deike Strobel[1], Sebastian Zundler[1], Raja Atreya[1],Maximilian Waldner[1], Arndt Hartmann[2], Markus F Neurath[1],Timo Rath[1]
[1]First Department of Medicine, Friedrich-Alexander-University Erlangen-Nürnberg, University Hospital Erlangen; [2]Institute of Pathology, University Hospital of Erlangen, University Erlangen- Nürnberg

K10

Erste Ergebnisse nach Einführung der motorisierten Spiralenteroskopie in einem Haus der Schwerpunktversorgung

Schießl C., Stahl C., Schäfer C.
Medizinische Klinik II, Klinikum Neumarkt i. d. Opf., Neumarkt

K11

Long-term outcomes of cyclosporin induction and ustekinumab maintenance combination therapy in patients with steroid-refractory acute severe ulcerative colitis

Francesco Vitali[1,2], Timo Rath[1,2], Ingo Ganzleben[1,2], Sebastian Zundler[1,2], Deike Strobel[1], Carol Geppert[3], Arndt Hartmann[3], Markus F. Neurath[1,2], Raja Atreya[1,2]
[1]First Department of Medicine, Friedrich-Alexander-University Erlangen-Nürnberg, University Hospital Erlangen; [2]Deutsches Zentrum für Immuntherapie, Erlangen; [3]Institute of Pathology, University Hospital of Erlangen, University Erlangen- Nürnberg

K12

Calprotectin im Aszites als prädiktiver Biomarker bei spontan bakterieller Peritonitis

Sophia Rusch, Elisabeth Aschenbrenner, Kirstin Pollinger, Sophie Schlosser, Karsten Gülow, Claudia Kunst, Martina Müller-Schilling
Universitätsklinikum Regensburg, Klinik und Poliklinik für Innere Medizin I, Gastroenterologie, Endokrinologie, Infektiologie und Rheumatologie, Regensburg

Kategorie: Grundlagen-orientierte Forschung

G1

The long non-coding RNAs lncRNA-ADM-2 and lncRNA-NBPF3-9 outline potential novel targets for hepatocellular carcinoma

Laura Wormser[1,2], Valerie Fritz[1,2], Anne Gaza[1,2,] Jürgen Siebler[1,3,4], Claus Hellerbrand[2,3], Markus F. Neurath[1,3,4,] Anja K. Bosserhoff[2,3,] Peter Dietrich[1,2,3,4]
[1]Department of Medicine 1, University Hospital Erlangen, Friedrich-Alexander-University Erlangen-Nürnberg; [2]Institute of Biochemistry, Emil-Fischer-Zentrum, Friedrich-Alexander-University Erlangen-Nürnberg; [3]Comprehensive Cancer Center (CCC) Erlangen-EMN; [4]Deutsches Zentrum für Immuntherapie (DZI), FAU Erlangen-Nürnberg and Universitätsklinikum Erlangen

G2

Association of impaired neutrophil migration with adverse outcomes in patients with liver cirrhosis

Mona-May Langer[1,2], Stefanie Sichelschmidt[1], Alina Bauschen[1], Sabrina Guckenbiehl[1], Lea Bornemann[3,4], Matthias Gunzer[3],, Christian M. Lange[1,2],* *shared last-authorship*
[1]Department for Gastroenterology and Hepatology, University Hospital and University of Duisburg-Essen; Department for internal medicine II, Ludwig-Maximilian-University Munich; 3Institute for Experimental Immunology and Imaging, University of Duisburg-Essen; [4]Leibniz-Institut für Analytische Wissenschaften - ISAS - e.V, Dortmund

G3

Patients with EASL-CLIF- versus APASL-acute-on-chronic liver failure show different inflammatory profiles

Mona-May Langer[1,2], Sabrina Guckenbiehl[1], Alina Bauschen[1], Gerald Denk[2], Christian M. Lange[1,2]
[1]Institut für Gastroenterologie und Hepatologie, Universitätsklinikum Essen; [2] Medizinische Klinik, LMU Klinikum München

G4

Protektiver Effekt des neuartigen, zugelassenen Calcineurin-Inhibitors Voclosporin in experimenteller Colitis

Aylin Lindemann, Dominik Roth*, Kristina Koop*, Clemens Neufert*,&, Sebastian Zundler*,&, Raja Atreya*,&, Markus F. Neurath*,& und Moritz Leppkes*,&*
*Medizinische Klinik 1, Universitätsklinikum Erlangen, Friedrich-Alexander-Universität Erlangen-Nürnberg (FAU), Erlangen; &Deutsches Zentrum Immuntherapie (DZI), Erlangen

G5

Echt-Zeit-Quantifizierung von p53-Protein-Isoformen im Hochdurchsatz-Verfahren mit einem neuem Exon-spezifischen Luciferase-Reportersystem

Deniz Tümen[1], Elisabeth Aschenbrenner[1], Barbara Volz[1], Jan-Peter Teubner[1], Katja Neumeyer[1], Manuela Gunckel[1], Kirstin Pollinger[1], Patricia Mester-Pavel[1], Marlen Michalski[1], Veruschka Albert[2], Dong-Jiunn Jeffery Truong[3], Claudia Kunst[1], Karsten Gülow[1] und Martina Müller-Schilling[1]
[1] Universitätsklinikum Regensburg, Klinik und Poliklinik für Innere Medizin I, Gastroenterologie, Endokrinologie, Infektiologie und Rheumatologie, Regensburg; [2] Abteilung für Gynäkologie und Frauenheilkunde, Universitätsklinikum Regensburg; [3] Institut für Synthetische Biomedizin, Helmholtz Zentrum München

G6

Eine neue Rolle für p53 in der Induktion peripherer Toleranz beim Hepatozellulären und Kolorektalen Karzinom

Katja Neumeyer, Deniz Tümen, Elisabeth Aschenbrenner, Claudia Kunst, Arne Kandulski, Karsten Gülow, Martina Müller-Schilling
Universitätsklinikum Regensburg, Klinik und Poliklinik für Innere Medizin I, Gastroenterologie, Endokrinologie, Infektiologie und Rheumatologie, Regensburg

G7

Colitis-ulcerosa-assoziierte anti-Integrin-αVß6-Antikörper weisen eine hohe Prävalenz bei cholestatischen Lebererkrankungen auf

Dominik Roth[1, #], Miriam Düll[1, 2, #], Aylin Lindemann[1], Kristina Koop[1], Sebastian Zundler[1, 2], Raja Atreya[1, 2], Luis Munoz[3], Peter Dietrich[1,2], Markus F. Neurath[1,2], Andreas E. Kremer[1,2,4,#] and Moritz Leppkes[1,2,#]
[1]Medizinische Klinik 1, Universitätsklinikum Erlangen, Friedrich Alexander Universität Erlangen-Nürnberg, Erlangen, [2] Deutsches Zentrum Immuntherapie (DZI), Erlangen [3]Klinik für Gastroenterologie und Hepatologie, Universitätsspital Zürich, Zürich, [4] Medizinische Klinik 3, Universitätsklinikum Erlangen, Friedrich Alexander Universität Erlangen-Nürnberg, Erlangen
ł geteilte Erstautorenschaft; # geteilte Seniorautorschaft

G8

Zellmigration in Zelllinien des Kolon- und Pankreaskarzinoms

Karsten Gülow, Marlen Michalski, Martina Müller-Schilling
Universitätsklinikum Regensburg, Klinik und Poliklinik für Innere Medizin I, Gastroenterologie, Endokrinologie, Infektiologie und Rheumatologie, Regensburg

G9

Die IL36R-induzierbare Matrixmetalloproteinase 13 vermittelt intestinale Fibrose

Kristina Koop, Karin Enderle, Laura Ruspeckhofer, Clemens Neufert, Markus Neurath
Medizinische Klinik 1, Universitätsklinikum Erlangen

G10

Die modulatorische Rolle von TIM-1 und TIM-3 Proteinen in chronisch entzündlichen Darmerkrankungen und ihr Einfluss auf den ITK Signalweg in experimentellen Modellen

Knauss A [1,2], Gabel M [1,2], Neurath MF [3,4], Weigmann B [1,2]
[1]Medizin 1, Forschungscampus, Universitätsklinikum Erlangen; [2] Medical Immunology Campus Erlangen, Friedrich-Alexander-Universität Erlangen-Nürnberg; [3] Medizin 1, Universitätsklinikum Erlangen; [4] Deutsches Zentrum Immuntherapie (DZI)

G11

Funktionelle Analyse der Rezeptoren TIM-1 und -3 auf den ITK-Signalweg in Patienten

Gabel M [1,2], Knauss A [1,2], Neurath MF [3,4], Weigmann B [1,2]
[1] Medizin 1, Forschungscampus, Universitätsklinikum Erlangen, [2] Medical Immunology Campus Erlangen, Friedrich-Alexander-Universität Erlangen-Nürnberg; [3] Medizin 1, Universitätsklinikum Erlangen; [4] Deutsches Zentrum Immuntherapie (DZI)

G12

N-Acylethanolamine acid amidase (NAAA) inhibition rescues intestinal fibrosis through IL-23 pathway

Maria Francesca Nanì[1], Giuseppe Lucariello[1], Ester Pagano[1], Fabio Cattaneo[2], Donatella Cicia[1], Federica Raucci[1], Francesca Paola Tropeano[3], Stefania Petrosino[4], Paola De Cicco[1], Francesca Borrelli[1], Angelo A. Izzo[1], Barbara Romano[1]
[1]Department of Pharmacy, School of Medicine and Surgery, University of Naples Federico II, Naples, Italy; [2]Department of Molecular Medicine and Medical Biotechnology, School of Medicine and Surgery, University of Naples Federico II, Naples, Italy; [3]Department of Clinical Medicine and Surgery, School of Medicine and Surgery, University of Naples Federico II, Naples, Italy; [4]Epitech Group S.p.A., Saccolongo, Italy

G13

The role of intraepithelial lymphocytes in inflammatory bowel disease

Eva-Maria Spath[1], Martin Dinkel[1], Markus F. Neurath[1,2], Kai Hildner[1,2], Clemens Neufert [1,2]
[1]Medizinische Klinik 1, Universitätsklinikum Erlangen; [2]Deutsches Zentrum Immuntherapie, Erlangen

G14

LIFR signaling in cancer-associated fibroblasts in colorectal cancer

Marta Murawska[1], Karin Enderle[1], Markus F Neurath[1,2], Clemens Neufert[1,2]
[1]First Department of Medicine, Friedrich-Alexander-Universität Erlangen-Nürnberg, Universitätsklinikum Erlangen; [2]Deutsches Zentrum Immuntherapie, Erlangen

G15

Dimethylfumarat: Ein neuer Inhibitor des Energiestoffwechsels und der Zellmigration in Zelllinien des Kolon- und Pankreaskarzinoms

Karsten Gülow, Marlen Michalski, Martina Müller-Schilling
Universitätsklinikum Regensburg, Klinik und Poliklinik für Innere Medizin I, Gastroenterologie, Endokrinologie, Infektiologie und Rheumatologie

G16

ILC2s in der mukosalen Entzündung: Fehlender Einfluss der kleinen Rho GT-Pasen Rac1, RhoA und Cdc42

Richard Osterziel[1], Michael Döbrönti[1], Anja Schulz-Kuhnt[1], Cord Brakebusch[3], Rocío López-Posadas[1,2], Stefan Wirtz[1,2], Markus Neurath[1,2] & Imke Atreya[1,2]
[1]Medizinische Klinik 1, Universitätsklinikum Erlangen, Erlangen; [2]Deutsches Zentrum Immuntherapie (DZI), Erlangen; [3] Biotech Research & Innovation Centre, University of Copenhagen, Kobenhavn

G17

Die Inhibition von Wee1 führt unabhängig vom Vorliegen einer p53-Mutation zu antitumoralen Effekten in präklinischen HCC- und CRC- Modellen

Julia S. Schneider[1], Liangtao Ye[2], Najib Ben Khaled[1], Alexander Weich[3], Monika *Rau[4], Christoph Suppan[5], Heike M. Hermanns[4], Andreas Geier[4], Enrico N. De Toni[1]*, Florian P.* Reiter[4]*
[1] Medizinische Klinik und Poliklinik II, Universität München; [2] Digestive Diseases Center, the Seventh Affiliated Hospital, Sun Yat-sen University, Shenzhen, China; [3] Schwerpunkt Gastroenterologie, Medizinische Klinik II, Universitätsklinikum Würzburg; [4] Schwerpunkt Hepatologie, Medizinische Klinik II, Universitätsklinikum Würzburg; [5] Abteilung für Onkologie, Medizinische Klinik, Medizinische Universität Graz, Österreich; *gleichermaßen beigetragen

G18

N-Acylethanolamine acid amidase (NAAA) inhibition rescues intestinal fibrosis through IL-23 pathway

Maria Francesca Nanì[1], Giuseppe Lucariello[1], Ester Pagano[1], Fabio Cattaneo[2], Donatella Cicia[1], Federica Raucci[1], Francesca Paola Tropeano[3], Stefania Petrosino[4], Paola De Cicco[1], Francesca Borrelli[1], Angelo A. Izzo[1], Barbara Romano[1]
[1]Department of Pharmacy, School of Medicine and Surgery, University of Naples Federico II, Naples (Italy); [2]Department of Molecular Medicine and Medical Biotechnology, School of Medicine and Surgery, University of Naples Federico II, Naples (Italy); [3]Department of Clinical Medicine and Surgery, School of Medicine and Surgery, University of Naples Federico II, Naples (Italy); [4]Epitech Group S.p.A., Saccolongo (Italy)

G19

Aktuelle Bildgebungsverfahren bei der Charakterisierung von gastroenterologischen Erkrankungen in experimentellen Modellen

Karin Enderle[1], Benjamin Schmid[3], Philipp Tripal[3], Markus F. Neurath[1,2], Clemens Neufert[1,2]
[1]Medizinische Klinik 1, Universitätsklinikum Erlangen; [2]Deutsches Zentrum Immuntherapie, Erlangen; [3]Optical Imaging Centre, Erlangen

G20

Mukosale Heilung bei CED: die Rolle der STAT3-Aktivierung in intestinalen mesenchymalen Zellen

Karin Enderle[1], Eva-Maria Spath[1], Kristina Koop[1], Markus F. Neurath[1,2], Clemens Neufert[1,2]
[1]Medizinische Klinik 1, Universitätsklinikum Erlangen; [2]Deutsches Zentrum Immuntherapie, Erlangen

G21

FGF19/FGFR4 Expression in humanen kolorektalen Tumorzellen und ihre Beeinflussung durch die kurzkettige Fettsäure Butyrat

Hedrich T, Jahn D, Dorbath D, Geier A, Hermanns HM
Universitätsklinikum Würzburg, Medizinische Klinik II, Hepatologie, Würzburg

Kategorie: Der interessante Fall

F1

Mittlere gastrointestinale Blutung als Erstmanifestation eines Meckel-Divertikels bei einem 19-jährigen Patienten

Wagner, Laura[1], Ulrich, Jörg[1], Schulz, Dominik[1], Neumann, Philipp-Alexander[2], Kuhn, Peer-Hendrik[3], Petrova, Viktoriya[4], Groha, Philipp[5], Phillip, Veit[1]

[1]Klinik und Poliklinik für Innere Medizin II, Klinikum rechts der Isar, TUM München; [2]Klinik und Poliklinik für Chirurgie, Klinikum rechts der Isar, TUM München; [3]Institut für Pathologie und Pathologische Anatomie, Klinikum rechts der Isar, TUM München; [4]Klinik und Poliklinik für Nuklearmedizin, Klinikum rechts der Isar, TUM München; [5]Klinik für Innere Medizin II, Barmherzige Brüder Krankenhaus München

F2

Myositis als paraneoplastisches Syndrom bei einem hepatisch, pulmonal und ossär metastasierten sporadischen kolorektalen Karzinom bei einer 34-jährigen Patientin

Nina Doblinger, Judith Dönz, Hauke Tews, Cagla Demirci, Stephan Schmid, Bernhard Michels, Martina Müller-Schilling, Arne Kandulski
Universitätsklinikum Regensburg, Klinik und Poliklinik für Innere Medizin I, Gastroenterologie, Endokrinologie, Infektiologie und Rheumatologie, Regensburg

F3

Budesonid als neue Option zur Behandlung einer Immuncheckpoint-Inhibitor (ICI) - vermittelten Hepatitis bei einem Patienten mit Adenokarzinom des Magens

Philipp Heumann, Andreas Albert, Martina Müller-Schilling, Arne Kandulski
Universitätsklinikum Regensburg, Klinik für Innere Medizin I, Gastroenterologie, Endokrinologie, Infektiologie und Rheumatologie, Regensburg

F4

Übelkeit, Erbrechen und Durchfall nach zweiter Hepatitis A-Impfung

R.S. Görtz
B·A·D-Gesundheitszentrum Erlangen

F5

Zwei Patienten mit lebensbedrohlichen Knollenblätterpilzvergiftung: Plasmaseparation als “bridge to recovery” bei schweren Blutungen

Petra Stöckert[1], Andreas Brosig[2], Alexander Mehrl[1], Sophia Rusch[1], Karsten Gülow1, Arne Kandulski[1], Martina Müller-Schilling[1], Stephan Schmid[1]
[1] Klinik und Poliklinik für Innere Medizin I, Gastroenterologie, Endokrinologie, Infektiologie und Rheumatologie, Universitätsklinikum Regensburg; [2] Institut für Klinische Chemie und Laboratoriumsmedizin, Universitätsklinikum Regensburg

F6

Leberabszess nach Fremdkörperingestion

Blankenburg I[1], Schleder S[2], Weigert N[1]
[1]I. Medizinische Klinik, Klinikum Straubing; [2]Institut für Radiologie, Klinikum Straubing

F7

Ein ungewöhnlicher Rektumpolyp

K. Koch[1], K. Moeller[1], M. Götzberger[1], M. Blöchinger[1], V. Brand[2], M. Kremer[3], M. Dollhopf[1]
[1] Klinik für Gastroenterologie und Hepatologie, München Klinik Neuperlach; München; [2] Facharztzentrum München Martinsried; [3] Institut für Pathologie, München Klinik Neuperlach, München

F8

Diagnostische Herausforderungen bei der alveolären Echinokokkose – Fallbeispiel einer „zentralen Verjauchung"

Sebastian Zundler[1], Julia Fürst[1], Francesco Vitali[1], Marc Saake[2], Roland Lang[3], Giuseppe Valenza[3], Stephan Ellmann[2], Marcel Vetter[1], Markus F. Neurath[1], Deike Strobel[1]
[1] Medizinische Klinik 1, Universitätsklinikum Erlangen; [2] Institut für Radiologie, Universitätsklinikum Erlangen; [3] Institut für Mikrobiologie und Hygiene, Universitätsklinikum Erlangen

F9

Eine seltene Ursache für Bauchschmerzen

Lewerenz B., Ostrowitzki N., Bauer H.
Klinikum Traunstein

F10

Diagnosestellung einer Dünndarmmetastase bei metastasiertem Lungenkarzinom mittels Spiralenteroskopie

Schad Moritz [1], Leistner Rumo [2], Buslei Rolf [3], Gundling Felix [1]
[1] Medizinische Klinik II: Gastroenterologie, Gastroenterologische Onkologie, Hepatologie, Diabetologie, Stoffwechsel, Infektiologie, Klinikum am Bruderwald der Sozialstiftung Bamberg; [2] Medizinischen Klinik IV: Pneumologie, Pneumologische Onkologie, Allergologie und Schlafmedizin; [3] Institut und Praxis für Pathologie, Neuropathologie, Molekulare Diagnostik und Zytologie

F11

Erfolgreiche Laserlithotripsie bei Bouveret-Syndrom

Hemmel M.[1], Stahl C.[1], Deeb G.[2], Rau B.[2], Schäfer C.[1]
[1] Medizinische Klinik II, Klinikum Neumarkt i.d.OPf.; [2] Chirurgische Klinik, Klinikum Neumarkt i.d.Opf.

F12

Ein komplizierter Verlauf eines Gallensteinileus

Giller V[1], Hungbauer M[2], Stückle J[1], Eigler A[1]
[1] Klinik für Innere Medizin 1, Klinikum Dritter Orden, München; [2] Klinik für Allgemein-, Visceral- und Thoraxchirurgie, Klinikum Dritter Orden, München

EINLADUNG ZUR MITGLIEDERVERSAMMLUNG 2023

Liebe Mitglieder,
sehr herzlich möchte ich Sie zur Mitgliederversammlung 2023 ins Universitätsklinikum Erlangen einladen am Freitag, 21. April 2023 um 17:45 Uhr.
Als Mitgliedskarte dient Ihr Kongress-Namensschild. Raum: HS 200

Tagesordnung

TOP 1	Begrüßung und Genehmigung der Tagesordnung
TOP 2	Bericht des Präsidenten 2023
TOP 3	Bericht der Schriftführung – 50 Jahre Gesellschaft für Gastroenterologie in Bayern e.V.
TOP 4	Bericht des Schatzmeisters
TOP 5	Entlastung des Vorstandes
TOP 6	Wahlen: Präsident 2026, Beirat
TOP 7	Anhebung des Mitgliedsbeitrages
TOP 8	Bericht des Präsidenten 2024
TOP 9	Wünsche, Anträge, Sonstiges

Mit freundlichen Grüßen
Prof. Dr. D. Strobel

Schriftführung der Gesellschaft

VORSTAND 2023

Präsident 2023	**Prof. Dr. Markus Neurath** Dekan FAU Lehrstuhl Medizinische Klinik I Universitätsklinikum Erlangen Ulmenweg 18 91058 Erlangen
Präsident 2022	**Prof. Dr. Ewert Schulte-Frohlinde** CA Innere Medizin I Klinikum Freising Mainburger Str. 29 85356 Freising
Co-Präsident 2022	**Dr. Christian Zillinger** MVZ Dorfen Erdingerstr. 17a 84405 Dorfen
Präsident 2024	**Prof. Dr. Helmut Diepolder** CA der Abteilung für Gastroenterologie Gastroenterologie, Onkologie, Diabetologie & Endokrinologie, Nephrologie & Dialyse Klinikum Kaufbeuren Dr.-Gutermann-Str. 2 87600 Kaufbeuren
Schriftführung	**Prof. Dr. Deike Strobel** Medizinische Klinik I Universitätsklinikum Erlangen Ulmenweg 18 91058 Erlangen
Schatzmeister	**Prof. Dr. Andreas Eigler** CA der Klinik für Innere Medizin I Klinikum Dritter Orden München-Nymphenburg Menzinger Str. 44 80638 München

PD Dr. Marc Dauer
CA Medizinische Klinik II
Klinikum St. Marien Amberg
Mariahilfbergweg 5-7
92224 Amberg

Prof. Dr. Helmut Diepolder
CA der Abteilung für Gastroenterologie
Gastroenterologie, Onkologie, Diabetologie & Endokrinologie, Nephrologie & Dialyse
Klinikum Kaufbeuren
Dr.-Gutermann-Str. 2
87600 Kaufbeuren

Prof. Dr. Alexander Dechêne
Klinikum Nürnberg
CA Klinik für Innere Medizin 6
Prof.-Ernst-Nathan-Str. 1
90419 Nürnberg

Prof. Dr. Andreas Eigler
CA Klinik für Innere Medizin I
Klinikum Dritter Orden
München-Nymphenburg
Menzinger Str. 44
80638 München

Prof. Dr. Michael Farnbacher
Medizentrum I
Schwerpunktpraxis Gastroenterologie
Allee am Röthelheimpark 5
91052 Erlangen

Prof. Dr. Alexander Gerbes
Klinikum der Universität München
Campus Großhadern
Med. Klinik 2
Marchioninistr. 15
81377 München

Prof. Dr. Robert Grützmann
Direktor Klinik für Chirurgie
Universitätsklinik Erlangen
Ulmenweg 18
91058 Erlangen

Prof. Dr. Stephan Kanzler
CA Medizinische Klinik II
Leopoldina Krankenhaus
Gustav-Adolf-Str. 8
97422 Schweinfurt

Prof. Dr. Michael Kraus
CA Medizinische Klinik II
Kreiskliniken Altötting-Burghausen
Krankenhausstr. 1
84489 Burghausen

Prof. Dr. Bruno Märkl
Leiter Pathologie
Klinikum Augsburg
Stenglinstr. 2
86156 Augsburg

Prof. Dr. Alexander Meining
Universitätsklinikum Würzburg
Leiter Schwerpunkt Gastroenterologie
Oberdürrbacher Straße 6
97080 Würzburg

Prof. Dr. Bruno Neu
Krankenhaus Landshut-Achdorf
CA Medizinische Klinik II
Achdorfer Weg 3
84036 Landshut

Prof. Dr. Markus Neurath
Dekan FAU
Lehrstuhl Medizinische Klinik I
Universitätsklinikum Erlangen
Ulmenweg 18
91058 Erlangen

PD Dr. Claudia Ott
Gastroenterologie im Facharztzentrum Regensburg
Hildegard-von-Bingen-Str. 1
93053 Regensburg

Prof. Dr. Oliver Pech
Leiter der Klinik für Gastroenterologie
und interventionelle Endoskopie
Klinikum Barmherzige Brüder
Prüfeninger Str. 86
93049 Regensburg

Prof. Dr. Claus Schäfer
CA Med. Klinik II
Klinikum Neumarkt
Nürnbergerstraße 2
92318 Neumarkt

PD Dr. Elisabeth Schnoy
III. Med. Klinik
Universitätsklinikum Augsburg
Stenglinstr. 2
86156 Augsburg

Prof. Dr. Ewert Schulte-Frohlinde
CA Innere Medizin I
Klinikum Freising
Mainburger Str. 29
85356 Freising

Prof. Dr. Deike Strobel
Medizinische Klinik I
Universitätsklinikum Erlangen
Ulmenweg 18
91058 Erlangen

Prof. Dr. Matthias Wettstein
CA I. Medizinische Klinik
Klinikum Passau
Innstr. 76
94032 Passau

Dr. Christian Zillinger
MVZ Dorfen
Erdingerstr. 17a
84405 Dorfen

Klinische Forschung

Prof. Dr. Alexander Dechêne
CA der Klinik für Innere Medizin 6,
Gastroenterologie
Klinikum Nürnberg
Prof.-Ernst-Nathan-Str. 1
90419 Nürnberg

PD Dr. Elisabeth Schnoy
III. Med. Klinik
Universitätsklinikum Augsburg
Stenglinstr. 2
86156 Augsburg

Prof. Dr. Jürgen Siebler
Leiter Schwerpunkt Gastroenterologie
Medizinische Klinik I
Universitätsklinikum Erlangen
Ulmenweg 18
91058 Erlangen

Grundlagen-orientierte Forschung

Prof Dr. Christian Lange
Leiter Lebercentrum München
Klinikum der Universität München
Campus Großhadern
Med. Klinik 2
Marchioninistr. 15
81377 München

Prof. Dr. Bruno Märkl
Leiter Pathologie
Universitätsklinikum Augsburg
Stenglinstr. 2
86156 Augsburg

Dr. Henrik Einwächter
Klinik und Poliklinik für Innere Medizin II
Klinikum rechts der Isar der TU
München
Ismaninger Str. 22
81675 München

Der interessante Fall

PD Dr. Marc Dauer
CA der Medizinischen Klinik II
Klinikum St. Marien Amberg
Mariahilfbergweg 5-7
92224 Amberg

PD Dr. Claudia Ott
Gastroenterologie im Facharztzentrum
Hildegard-von-Bingen-Str. 1
93053 Regensburg

Prof. Dr. Felix Gundling
CA Medizinische Klinik II
Klinikum der Sozialstiftung Bamberg
Bugerstr. 80
96049 Bamberg

Förderpreis

Dr. Markus Dollhopf
CA Klinik für Gastroenterologie
und Hepatologie
München Klinik Neuperlach
Oskar-Maria-Graf-Ring 51
81737 München

Prof. Dr. Andreas Eigler
CA Klinik für Innere Medizin I
Klinikum Dritter Orden
Menzinger Str. 44
80638 München

Prof. Dr. Stephan Kanzler
CA Medizinische Klinik II
Leopoldina Krankenhaus
Gustav-Adolf-Str. 8
97422 Schweinfurt

Prof. Dr. Ewert Schulte Frohlinde
CA Abteilung Innere Medizin I
Klinikum Freising
Mainburger Str. 29
85356 Freising

Prof. Dr. Matthias Wettstein
CA I. Medizinische Klinik
Klinikum Passau
Innstr. 76
94032 Passau

Forschungsförderung (Anschubfinanzierung)

Prof. Dr. Raja Atreya
Medizinische Klinik I
Universitätsklinikum Erlangen-Nürnberg
Ulmenweg 18
91058 Erlangen

Prof. Dr. Andreas Eigler
CA Klinik für Innere Medizin I
Klinikum Dritter Orden
Menzinger Str. 44
80638 München

Prof. Dr. Andreas Geier
Schwerpunkt Hepatologie
Medizinische Klinik und Poliklinik II
Universitätsklinikum Würzburg
Oberdürrbacher Str. 6
97080 Würzburg

Prof. Dr. Thomas Schneider
CA II. Medizinische Klinik
Klinikum Fürth
Jakob-Henle-Str. 1
90766 Fürth

EHRENMITGLIEDER UND EHEM. PRÄSIDENTEN

Ehrenmitglieder

Prof. Dr. Manfred Stolte, Erlangen
Dr. Martin Strauch, Ottobrunn
Prof. Dr. Fritz Hagenmüller, Hamburg
Prof. Dr. Jürgen Schölmerich, Hofheim
Prof. Dr. Tilman Sauerbruch, Bonn

Ehemalige Präsidenten

1973	L. Demling, Erlangen
1974	L. Demling, Erlangen
1975	B. Frosch, Augsburg
1976	D. von Stetten, Passau
1977	K. Elster, Bayreuth
1978	J. Eisenburg, Bad Wiessee
1979	H. Thaler, Salzburg
1980	H. Koch, Schweinfurt
1981	W. Grill, Bad Reichenhall
1982	G. Folkheimer, Hindelang
1983	F. Oberhollenzer, Bruneck
1984	D. Müting, Bad Kissingen
1985	F. Gall, Regensburg
1986	P. Frühmorgen, Konstanz
1987	F. Paul, Ingolstadt
1988	V. Becker, Bad Dürckheim
1989	O. Stadelmann, Fürth
1990	W. Grabner, Straubing
1991	G. Paumgartner, Innsburck
1992	W. Rösch, Aschaffenburg
1993	I. O. Auer, Würzburg
1994	R. Pichlmayr, Landshut
1995	H. Lutz, Bamberg
1996	J. Zehner, Passau
1997	W. Matek, Coburg
1998	M. Wienbeck, Augsburg
1999	J. Phillipp, Freising
2000	M. Classen, Salzburg
2001	E. G. Hahn, Erlangen
2002	W. Hohenberger, Bad Kissingen
2003	D. Belholavek, Herzogenaurach
2004	J. Schölmerich, Garmisch
2005	V. Groß, Amberg
2006	W. Heldwein, Rosenheim
2007	T. Kirchner, Nürnberg
2008	W. Fischbach, Aschaffenburg
2009	R. Schmid, Augsburg
2010	W. Scheppach, Würzburg
2011	H. Schlitt, Regensburg
2012	M. Sackmann, Bamberg
2013	W. Schmitt, München
2014	H. Messmann, Augsburg
2015	H.-D. Allescher, Garmisch
2016	N. Weigert, Straubing
	R. Ott, München
2017	M. Scheurlen, Würzburg
2018	A. Gerbes, München
2019	M. Wettstein, Passau
2020	Covid Ausfall
2021	S. Kanzler, Schweinfurt
2022	E. Schulte-Frohlinde, Freising
	C. Zillinger, Dorfen

VORTRAGENDE

Prof. Dr. Hans-D. Allescher
Klinikum Garmisch-Partenkirchen
CA Zentrum f. Innere Medizin
Auenstr. 6
82467 Garmisch-Partenkirchen

Prof. Dr. Raja Atreya
Uniklinikum Erlangen
Medizinische Klinik I
Ulmenweg 18
91054 Erlangen

Dr. med. Najib Ben Khaled
LMU Klinikum Campus Großhadern
Medizinische Klinik und Poliklinik II
LMU München
Marchioninistraße 15
81377 München

Prof. Dr. Thomas Bernatik
Kreisklinik Ebersberg
CA Innere Medizin I
Pfarrer-Guggetzer-Str. 3
85560 Ebersberg

Sabine Blümel
Klinikum der Universität München
Campus Großhadern
Medizinische Klinik und Poliklinik II
Pflegeleitung Endoskopie
Marchioninistr. 15
81377 München

Prof. Dr. Rainer Claus
Universitätsklinikum Augsburg
Medizinische Klinik 2
Stenglinstr. 2
86156 Augsburg

Andrea Datz
Klinikum rechts der Isar der TU München
Pflegeleitung Endoskopie
Ismaningerstr. 22
81675 München

PD Dr. Marc Dauer
Klinikum St. Marien
CA der Medizinischen Klinik II
Mariahilfbergweg 5-7
92224 Amberg

Prof. Dr. Alexander Dechêne
Klinikum Nürnberg
CA Klinik für Innere Medizin 6
Prof.-Ernst-Nathan-Str. 1
90419 Nürnberg

Prof. Dr. med Enrico De Toni
LMU Klinikum Campus Großhadern
Medizinische Klinik und Poliklinik II LMU München
Marchioninistraße 15
81377 München

Prof. Dr. Helmut Diepolder
Kliniken Ostallgäu Kaufbeuren
Ärztlicher Leiter der Gastroenterologie, Onkologie, Diabetologie und Endokrinologie
Dr. Gutermannstr. 2
87600 Kaufbeuren

PD Dr. Peter Dietrich
Universitätsklinikum Erlangen
Medizinische Klinik 1
Ulmenweg 18
91054 Erlangen

Prof. Dr. Matthias Dollinger
Klinikum Landshut
CA Med. Klinik I
Robert-Koch-Str. 1
84034 Landshut

Dr. Miriam Düll
Uniklinikum Erlangen
Medizinische Klinik I
Ulmenweg 18
91054 Erlangen

Kathrina Edenharter
Krankenhaus Barmherzige Brüder
Interventionelle Endoskopie
Prüfeningerstr. 86
93049 Regensburg

PD Dr. Ursula Ehmer
Klinikum rechts der Isar der TUM
Klinik für Innere Medizin II
Ismaninger Str. 22
81675 München

VORTRAGENDE

Prof. Dr. Andreas Eigler
Klinikum Dritter Orden München-Nymphenburg
CA Klinik Innere Medizin I
Menzinger Str. 44
80638 München

Dr. Henrik Einwächter
Klinikum rechts der Isar der TU München
II. Medizinische Klinik
Ismaningerstr. 22
81675 München

Prof. Dr. Christian Ell
med update GmbH
Hagenauer Straße 53
65203 Wiesbaden

Prof. Dr. Michael Farnbacher
Medizentrum I
Schwerpunktpraxis Gastroenterologie
Allee am Röthelheimpark 5
91052 Erlangen

Prof. Dr. Andreas Geier
Universitätsklinikum Würzburg
Leiter Schwerpunkt Hepatologie,
Medizinische Klinik und Poliklinik II
Oberdürrbacherstraße 6
97080 Würzburg

Prof. Dr. Christoph-Thomas Germer
Universitätsklinikum Würzburg
Direktor der Chirurgischen Klinik und Poliklinik
Oberdürrbacherstr. 6
97080 Würzburg

Dr. Manuela Götzberger
München Klinik Neuperlach
Klinikum für Gastroenterologie und Hepatologie
Oskar-Maria-Graf-Ring 51
81737 München

Hendrik Grapp
Uniklinikum Erlangen
Medizinische Klinik I
Ulmenweg 18
91054 Erlangen

Prof. Dr. Robert Grützmann
Universitätsklinikum Erlangen
Direktor Chirurgische Klinik Erlangen
Krankenhausstr. 12
91054 Erlangen

Prof. Dr. Felix Gundling
Klinikum der Sozialstiftung Bamberg
CA Medizinische Klinik II
Bugerstr. 80
96049 Bamberg

Prof. Dr. Florian Haller
Universitärsklinikum Erlangen
Pathologisches Institut
Leiter der Diagnostischen Molekular-pathologie
Krankenhausstraße 8-10
91054 Erlangen

Prof. Dr. Hans Hauner
Klinikum rechts der Isar der TUM
Institut für Ernährungsmedizin
Georg-Brauchle-Ring 60/62
80992 München

PD Dr. Arthur Hoffmann
Klinikum Aschaffenburg
CA Medizinische Klinik III
Am Hasenkopf 1
63739 Aschaffenburg

PD Dr. André Ignee
Klinikum Würzburg Mitte gGmbH
CA Innere Medizin I
Juliuspromenade 19
97070 Würzburg

Dr. Daniel Jesper
Uniklinikum Erlangen
Medizinische Klinik I
Ulmenweg 18
91054 Erlangen

Dr. Christoph Kaiser
Klinikum Dritter Orden München-Nymphenburg
Klinik Innere Medizin I
Menzinger Str. 44
80638 München

VORTRAGENDE

Prof. Dr. Stephan Kanzler
Leopoldina Krankenhaus
CA Medizinische Klinik 2
Gustav-Adolf-Str. 8
97422 Schweinfurt

Jorgert Kishta
Charité – Universitätsmedizin Berlin
Campus Benjamin Franklin
Hindenburgdamm 30
12203 Berlin

Prof. Dr. Michael Kraus
Kreiskliniken Altötting-Burghausen
CA Medizinische Klinik II
Krankenhausstr. 1
84489 Burghausen

Prof. Dr. Frank Kullmann
Klinikum Weiden
CA I. Medizinische Klinik
Söllnerstr. 16
92637 Weiden

Prof. Dr. Christian Lange
Klinikum der Universität München
Campus Großhadern
Leiter Lebercentrum
Marchioninistr. 15
81377 München

Prof. Dr. Bruno Märkl
Leiter Pathologie
Klinikum Augsburg
Stenglinstr. 2
86156 Augsburg

Prof. Dr. Josef Menzel
Klinikum Ingolstadt
Direktor Medizinische Klinik II
Krumenauerstr. 25
85049 Ingolstadt

PD Dr. Steffen Mühldorfer
Klinikum Bayreuth
Darm- und Pankreaskarzinomzentrum
Preuschwitzer Str. 101
95445 Bayreuth

Prof. Dr. Martina Müller-Schilling
Universitätsklinikum Regensburg
Direktorin Innere Medizin I
Franz-Josef-Strauß-Allee 11
93042 Regensburg

Dr. Andreas Nägel
Uniklinikum Erlangen
Medizinische Klinik I
Ulmenweg 18
91054 Erlangen

Prof. Dr. Bruno Neu
Krankenhaus Landshut-Achdorf
CA Medizinische Klinik II
Achdorfer Weg 3
84036 Landshut

Prof. Dr. Markus Neurath
Uniklinikum Erlangen
Direktor Medizinische Klinik I
Ulmenweg 18
91054 Erlangen

Prof. Dr. Natascha Nüssler
München Klinik Neuperlach
CÄ Klinik für Allgemein- und
Viszeralchirurgie sowie Koloproktologie
Oskar-Maria-Graf-Ring 51
81737 München

PD Dr. Claudia Ott
Gastroenterologie im Facharztzentrum
Regensburg
Hildegard-von-Bingen-Str. 1
93053 Regensburg

Prof. Dr. Marianne Pavel
Uniklinikum Erlangen
Medizinische Klinik I
Ulmenweg 18
91054 Erlangen

Prof. Dr. Oliver Pech
Krankenhaus Barmherzige Brüder
CA der Klinik für Gastroenterologie und
interventionelle Endoskopie
Prüfeningerstr. 86
93049 Regensburg

PD Dr. Lukas Pfeifer
Krankenhaus Barmherzige Brüder
Prüfeninger Str. 86
93049 Regensburg

Prof. Dr. Timo Rath
Uniklinikum Erlangen
Medizinische Klinik I
Ulmenweg 18
91054 Erlangen

PD Dr. Monika Rau
Universitätsklinikum Würzburg
Leiter Schwerpunkt Hepatologie,
Medizinische Klinik und Poliklinik II
Oberdürrbacherstraße 6
97080 Würzburg

Dr. Stefanie Reichermeier
Klinikum St. Marien
Medizinische Klinik II
Mariahilfbergweg 5-7
92224 Amberg

PD Dr. med. Florian Reiter
Schwerpunkt Hepatologie
Medizinische Klinik und Poliklinik II
des Universitätsklinikums Würzburg
Zentrum Innere Medizin (ZIM)
Oberdürrbacher Straße 6, Haus A3
97080 Würzburg

Dr. Laura Ruspeckhofer
Uniklinikum Erlangen
Medizinische Klinik I
Ulmenweg 18
91054 Erlangen

Prof. Dr. Claus Schäfer
Klinikum Neumarkt
CA Medizinische Klinik II
Nürnbergerstraße 2
92318 Neumarkt

PD Dr. Barbara Schellhaas
Diabetesklinik Bad Mergentheim
Theodor-Klotzbücher-Straße 12
97980 Bad Mergentheim

Prof. Dr. Wolfgang Scheppach
Kühlenbergstr. 15a
97078 Würzburg

Prof. Dr. Roland M. Schmid
Klinikum rechts der Isar der TUM
Direktor Klinik und Poliklinik für Innere
Medizin II
Ismaningerstr. 22
81675 München

Klaus Schmitt
Klinikum Ludwigsburg
Leitung Endoskopie
Posilipostraße 4
71640 Ludwigsburg

Michael Schmitz
Universitätsklinikum Bonn
Abfallbeauftragter Universitätsklinikum Bonn
Stabstellenleitung Nachhaltigkeit
Venusberg-Campus 1
53127 Bonn

PD Dr. Elisabeth Schnoy
Universitätsklinikum Augsburg
III. Medizinische Klinik
Stenglinstr. 2
86156 Augsburg

Prof. Dr. Ewert Schulte-Frohlinde
Klinikum Freising
CA Innere Medizin I
Mainburger Str. 29
85356 Freising

Rebecca Schweizer
Klinikum Ludwigsburg
Leitung Endoskopie
Legerweg 5
71638 Ludwigsburg

Sebastian Seidel
Uniklinikum Erlangen
Leitung Pflege Endoskopie
Medizinische Klinik I
Ulmenweg 18
91054 Erlangen

Prof. Dr. Jürgen Siebler
Uniklinikum Erlangen
Leiter Schwerpunkt Gastroenterologie
Ulmenweg 18
91054 Erlangen

Prof. Dr. Martin Storr
Zentrum für Endoskopie
Oßwaldstr 1
82319 Starnberg

Prof. Dr. Deike Strobel
Uniklinikum Erlangen
Medizinische Klinik I
Ulmenweg 18
91054 Erlangen

PD Dr. Helga Török
Klinikum der Universität München
Campus Großhadern
Medizinische Klinik und Poliklinik II
Marchioninistr. 15
81377 München

Dr. Matthias Treiber
Klinikum rechts der Isar der TUM
Ismaningerstr. 22
81675 München

Prof. Dr. Stefan von Delius
RoMed Klinik Rosenheim
CA Innere Medizin
Ellmaierstraße 23
83022 Rosenheim

Prof. Dr. Siegfried Wagner
Klinikum Deggendorf
CA II. Medizinische Klinik
Perlasberger Str. 41
94469 Deggendorf

Prof. Dr. Maximilian Waldner
Uniklinikum Erlangen
Medizinische Klinik I
Ulmenweg 18
91054 Erlangen

Gerlinde Weilguny
Klimschgasse 38/20
A - 1030 Wien

PD Dr. Dane Wildner
Krankenhäuser Nürnberger Land GmbH
Innere Medizin
Simonshofer Str. 55
91207 Lauf

Prof. Dr. Yurdagül Zopf
Uniklinikum Erlangen
Medizinische Klinik I
Ulmenweg 18
91054 Erlangen

Franziska Zuk
Klinikum Dritter Orden München-Nymphenburg
Leitung Pflege Endoskopie Innere Medizin I
Menzinger Str. 44
80638 München

Prof. Dr. Dr. Sebastian Zundler
Uniklinikum Erlangen
Medizinische Klinik I
Ulmenweg 18
91054 Erlangen

ANMELDUNG

Aus Gründen der besseren Lesbarkeit wird zumeist auf die gleichzeitige Verwendung der Sprachformen männlich, weiblich und divers (m/w/d) verzichtet. Sämtliche Personenbezeichnungen gelten gleichermaßen für alle Geschlechter.

Anmeldung und Programm

Gesellschaft für Gastroenterologie in Bayern e.V.
Saskia Hannig
Schusterweg 34, 82054 Sauerlach
✆ 08104-888 746
info@gfgb.org

Teilnahmegebühr GFGB Tagung (umsatzsteuerfrei):*

Nur Tagung GFGB bis 22. März 2023		Nur Tagung GFGB ab 23. März 2023	
GFGB-Mitglieder	€ 15,-	GFGB-Mitglieder	€ 30,-
Nichtmitglieder	€ 95,-	Nichtmitglieder	€ 110,-
Assistenzärzte	€ 25,-	Assistenzärzte	€ 25,-
Tageskarte	€ 50,-	Tageskarte	€ 60,-

Teilnahmegebühr DEGEA Tagung (umsatzsteuerfrei):*

Mitglieder (DEGEA, DBfK, DPV, IVEPA)	€ 15,-
Nichtmitglieder	€ 30,-

*Die Teilnahmegebühr inkludiert jeweils den Besuch der Tagung, den Zutritt zur Fachausstellung, sowie die Verpflegung zu den genannten Pausenzeiten innerhalb der Veranstaltung.
Das Ticket zum Gesellschaftsabend ist nicht inkludiert und muss separat hinzugebucht werden.

Gesellschaftsabend in der Palmeria (Freitag, 21. April 2023)

vereinnahmt im Namen der Interplan AG € 60,-
(inkl. MwSt.)

Tagungskonto

Tagungsgebühr bitte zeitgleich mit der Anmeldung auf folgendes Konto überweisen:
Gesellschaft für Gastroenterologie in Bayern
HypoVereinsbank München
IBAN: DE03 7002 0270 0031 3215 81 Swift (BIC): HYVEDEMMXXX

Veranstalter von Fachausstellung und Rahmenprogramm

INTERPLAN Congress, Meeting & Event Management AG
Landsberger Str. 155, Haus 1, 80687 München
✆ 089 - 54 82 34-20
n.eder@interplan.de
www.interplan.de

Förderpreis

Die Gesellschaft für Gastroenterologie in Bayern e.V. vergibt jährlich zur Förderung des ärztlichen Nachwuchses zwei Preise über jeweils € 3.000,-. Ein Preis bezieht sich auf Grundlagenorientierte Forschung, der andere auf Patientenorientierte Forschung.
Junge Wissenschaftler, die in der Regel das 35. Lebensjahr noch nicht erreicht haben, werden aufgefordert, klinikbezogene Arbeiten einzureichen, die bisher weder veröffentlicht noch anderweitig ausgezeichnet wurden oder zu einem anderen Preiswettbewerb vorgelegt sind.

Die vollständige Arbeit ist anonymisiert **bis zum 1. Februar jedes Jahres** per E-Mail an die Geschäftsstelle der Gesellschaft einzureichen. Die Entscheidung des Wertungskollegiums ist für alle Beteiligten verbindlich und nicht anfechtbar. Die Preisverleihung erfolgt im Rahmen des Kongresses der Gesellschaft.

Posterpreise

Im Rahmen der Tagung werden für herausragende Beiträge vier Posterpreise zu jeweils € 500,- vergeben.

Vortragspreis

Die vier didaktisch besten Vorträge werden während des Kongresses mit € 500,- prämiert.

Reisestipendium

Alle Posterautoren, die das 35. Lebensjahr zum Zeitpunkt der Tagung noch nicht vollendet haben, bekommen die direkten Reisekosten zur Tagung (Anreise, Hotel) erstattet.

Förderung wissenschaftlicher Projekte

Die Förderung wird in der Regel auf verschiedene Projekte verteilt und darf € 10.000,- nicht überschreiten. Anträge zur finanziellen Förderung sind an die Geschäftsstelle zu richten. Sie werden durch den Ausschuss für Förderung wissenschaftlicher Projekte begutachtet. Die Anträge sollten **bis spätestens 1. Februar** eingereicht werden.

Hospitationsnetzwerk

Die Gesellschaft unterstützt bis zu dreitägige Hospitationen in einem teilnehmenden Zentrum und trägt die Reisekosten und betreut die Terminkoordination sowie die Zertifizierung durch die BLÄK.
Weitere Infos unter www.gfgb.org.

Anfahrt, Parken und Busverbindungen

Adresse
Hörsaalgebäude Universitätsklinikum Erlangen
Ulmenweg 18
91054 Erlangen

Anreise mit dem PKW
Von der A 73 (Autobahn Nürnberg–Bamberg) kommend, nutzen Sie die Ausfahrt „Erlangen-Nord“ oder „Erlangen-Zentrum“ und folgen Sie jeweils der Beschilderung „Uni-Kliniken“.

Parkmöglichkeiten
Das kostenpflichtige Parkhaus „Uni-Kliniken“ bietet 380 Plätze. Folgen Sie hierfür der Beschilderung „Parkhaus Uni-Kliniken“.

Die Adresse lautet: Schwabachanlage 14, 91054 Erlangen (GPS-Koordinaten: N49°36'09.8, E11°00'48.4)

Aufgrund der begrenzten Parkmöglichkeit empfehlen wir die Nutzung des Großparkplatzes hinter dem Hauptbahnhof. Von dort ist die Uniklinik in 15 Minuten fußläufig erreichbar, oder Sie nutzen die Klinik-Buslinie.

Mit dem Bus ab Erlangen Hauptbahnhof
Im 10-Minuten-Takt fährt der kostenlose Kleinbus „KlinikLinie 299“ direkt die Haltestelle „Kliniken/Maximiliansplatz“ an. Von dort sind es 350 Meter zu Fuß zum Hörsaalgebäude.

Anreise mit der Bahn
Den Hauptbahnhof Erlangen erreichen Sie mit dem ICE, der Regionalbahn sowie der S1 mit Fahrten zwischen Bamberg und Nürnberg.

Bayerische Landesärztekammer

Die Zertifizierung ist bei der Bayerischen Landesärztekammer beantragt. In 2022 betrugen die zertifizierten Punkte: 14.

Datenschutz

Die Gesellschaft behandelt alle personenbezogenen Daten nach der Europäischen Datenschutzgrundverordnung. Für Ihre Anmeldung zum o.g. Kongress ist das Erheben, Speichern und Verarbeiten Ihrer persönlichen Daten unumgänglich. Dies geschieht ausschließlich zum Zweck der Organisation und Durchführung der Veranstaltung. Ihre Daten werden nur an Dritte weitergegeben, die direkt in den Kongressablauf involviert sind und wenn der organisatorische Ablauf dies erforderlich macht (Veranstalter, Hotel). Der Gesetzgeber fordert uns auf, Ihr Einverständnis einzuholen. Wenn wir dies nicht erhalten, so ist die Anmeldung zu dieser Veranstaltung nicht möglich.

Mit Ihrer Anmeldung erklären Sie Ihr Einverständnis, dass die von Ihnen gemachten Angaben zu Ihrer Person im Rahmen der Abwicklung des o.g. Kongresses erfasst, gespeichert, verarbeitet und den o.g. Erfordernissen entsprechend an Dritte, z.B. Hotels, weitergegeben werden dürfen. Sie sind damit einverstanden, in Zukunft Informationsmaterial zu Folge- und themenverwandten Veranstaltungen per Email oder Post zu erhalten. Die Einverständniserklärung kann jederzeit schriftlich widerrufen werden an Gesellschaft für Gastroenterologie in Bayern e.V., Schusterweg 34, 82054 Sauerlach oder saskia.hannig@gfgb.org.

Hygienekonzept

Die Veranstaltung wird mit den zum Veranstaltungszeitpunkt gültigen Regeln umgesetzt.
Die dann gültigen Regelungen werden auf der Veranstaltungswebseite veröffentlicht.

Kommerzieller Kongressteil

FREITAG, 21. APRIL 2023

12:00 – 12:30
Hörsaal 400

Firmensymposium 1
Takeda Pharma Vertrieb GmbH & Co. KG
Speed Lecture: Morbus Crohn kompakt
Referenten: *T. Rath, Erlangen; S. Zundler, Erlangen*

12:00 – 12:30
Hörsaal 200

Firmensymposium 2
AstraZeneca GmbH
HCC von spät bis früh
Vorsitz, Einleitung und Moderation: *E. De Toni, München*

Schon da - Immuntherapie beim fortgeschrittenen HCC
F. Reiter, Würzburg

Vor der Tür - Immuntherapie beim HCC in Adjuvanz und im intermediären Stadium
N. Ben Khaled, München

14:15 – 14:45
Hörsaal 400

Firmensymposium 3
AbbVie Deutschland GmbH & Co.KG
Die therapeutische Decke der CED durchbrechen! – Heute, Morgen und Übermorgen.

Heute und in naher Zukunft
R. Atreya, Erlangen

Ein Ausblick auf Morgen und Übermorgen
M. Neurath, Erlangen

14:15 – 14:45
Hörsaal 200

Firmensymposium 4
Sanofi - Aventis Deutschland GmbH
Eosinophile Ösophagitis im Fokus
Vorsitz: *H. Allescher, Garmisch-Partenkirchen*

Überblick über die Pathophysiologie und Auswirkungen der EoE auf Immunsystem und Lebensqualität
H. Allescher, Garmisch-Partenkirchen

Leitlinie und Therapieoptionen der EoE
M. Storr, Starnberg

SAMSTAG, 22. APRIL 2023

12:30 – 13:00 **Firmensymposium 5**
Hörsaal 400

Bristol Myers Squibb GmbH & Co. KGaA
S1PR-Modulation mit Ozanimod in der Behandlung der Colitis Ulcerosa
Vorsitz: *H. Török, München; E. Schnoy, Augsburg*

S1PR-Modulation: Eine Perspektive in der Behandlung der Colitis Ulcerosa
E. Schnoy, Augsburg

Therapeutische Anwendung von Ozanimod
H. Török, München

Erfahrungsaustausch, Fragen und Antworten
H. Török, München; E. Schnoy, Augsburg

12:30 – 13:00 **Firmensymposium 6**
Hörsaal 200

Orphalan GmbH
Morbus Wilson – wenn Edelmetalle krank machen
Vorsitz: *A. Geier, Würzburg*

Referent: *P. Dietrich, Erlangen*

Freitag, 21. April 2023, 18:30 Uhr in der Palmeria des Universitätsklinikums Erlangen

50 Jahre Gesellschaft für Gastroenterologie in Bayern e.V., wenn das kein Grund zum Feiern ist!

© Universitätsklinikum Erlangen

Wir treffen uns auf dem Gelände des Universitätsklinikums Erlangen, gleich neben dem Hörsaalgebäude in der Palmeria der Uniklinik. Freuen Sie sich auf einen schönen Ausklang des ersten Kongresstags mit guter Küche und interessantem kollegialem Austausch.

Der Unkostenbeitrag beträgt € 60,- inkl. MwSt.

Vortragende, Vorsitzende und Postervortragende sind von der Gesellschaft eingeladen. Es wird eine Gästeliste geführt.

Der Abend wird nach den Richtlinien der FSA umgesetzt.
Veranstalter: Interplan Congress, Meeting & Event Management AG

Transparenzvorgabe gemäß FSA-Kodex, AKG-Richtlinie und Richtlinien der Bayerischen Landesärztekammer

Gemäß den Vorgaben des FSA (Freiwillige Selbstkontrolle für die Arzneimittelindustrie e.V.) sollen die Bedingungen und der Umfang der Unterstützung von Mitgliedsunternehmen den Teilnehmern gegenüber sowohl bei der Kongressankündigung als auch -durchführung transparent dargestellt werden.

Gemäß den Richtlinien des AKG (Arzneimittel und Kooperation im Gesundheitswesen e.V.) sollen die Mitgliedsunternehmen darauf hinwirken, dass ihre Unterstützung sowohl bei der Kongressankündigung als auch -durchführung vom Veranstalter offengelegt wird. Die Veröffentlichung von Art und Umfang der Gesamtunterstützung stellt keine Verpflichtung für die AKG-Mitgliedsunternehmen dar und erfolgt hier freiwillig nach schriftlichem Einverständnis. Bei den nachfolgend genannten Industriepartnern informieren wir über deren Gesamtunterstützung im Rahmen der Jahrestagung der Gesellschaft für Gastroenterologie in Bayern e.V.:

AbbVie Deutschland GmbH & Co. KG	Standfläche Symposium	€ 3.900,00 € 4.500,00
Advanz Pharma	Werbemaßnahme: Auslage von Schreibmaterialien	€ 530,00
AstraZeneca GmbH	Standfläche Symposium	€ 1.560,00 € 4.500,00
Bristol-Myers Squibb GmbH & Co. KGaA	Standfläche Symposium	€ 1.040,00 € 4.500,00
Celltrion Healthcare Deutschland GmbH	Standfläche weitere Werbemaßnahmen: Anzeige im Hauptprogramm; Prospektauslage; Aufsteller in der Industrieausstellung; Sponsoring einer Kaffeestation in der Industrieausstellung	€ 1.040,00 € 4.200,00
COOK Medical	Standfläche	€ 1.040,00
Dr. Falk Pharma GmbH	Standfläche weitere Werbemaßnahme: Aufsteller in der Industrieausstellung	€ 2.080,00 € 600,00
endorepair GmbH	Standfläche	€ 1.040,00
ERBE Elektromedizin GmbH	Standfläche	€ 1.040,00
Fresenius Kabi Deutschland GmbH	Standfläche	€ 1.040,00
FUJIFILM Deutschland, Niederlassung der FUJIFILM Europe GmbH	Standfläche	€ 1.560,00
FUJIFILM Healthcare Deutschland GmbH	Standfläche	€ 1.040,00
Galapagos Biopharma Germany GmbH	Standfläche	€ 1.040,00
Immundiagnostik AG	Standfläche	€ 1.040,00
Institut Allergosan Deutschland (privat) GmbH	Standfläche	€ 1.560,00
Janssen-Cilag GmbH	Standfläche	€ 1.560,00

Lilly Deutschland GmbH	Werbemaßnahme: Aufsteller in der Industrieausstellung	€ 600,00
MEDAS factoring GmbH	Standfläche	€ 1.040,00
MICRO-Tech Europe GmbH	Standfläche	€ 1.040,00
MSD SHARP & DOHME GMBH	Standfläche	€ 1.040,00
Olympus Deutschland GmbH	Standfläche	€ 1.040,00
Orphalan GmbH	Standfläche Symposium	€ 1.040,00 € 4.500,00
Oxford Immunotec Ltd.	Standfläche	€ 1.040,00
P.J. Dahlhausen & Co. GmbH	Standfläche	€ 1.040,00
PENTAX Europe GmbH	Standfläche	€ 1.560,00
Peter Pflugbeil GmbH	Standfläche	€ 1.560,00
Phametra - Pharma und Medica-Trading GmbH	Standfläche	€ 1.560,00
PROMEDIA MEDIZINTECHNIK A. Ahnfeldt GmbH	Standfläche	€ 1.560,00
Samsung Electronics GmbH	Standfläche	€ 1.040,00
Sanofi-Aventis Deutschland GmbH	Standfläche Symposium	€ 1.560,00 € 4.500,00
STADAPHARM GMBH	Standfläche	€ 2.080,00
Standard Instruments GmbH	Standfläche	€ 1.560,00
Takeda Pharma Vertrieb GmbH & Co. KG	Standfläche Symposium	€ 3.640,00 € 4.500,00
Tillotts Pharma GmbH	Standfläche	€ 1.040,00
Wieser Medizintechnik & Geräte GmbH	Standfläche	€ 1.560,00

Eine aktuelle Übersicht ist auf der offiziellen Kongresswebseite http://www.gfgb.org/ einsehbar.

Stand bei Drucklegung.

Uniklinik Erlangen

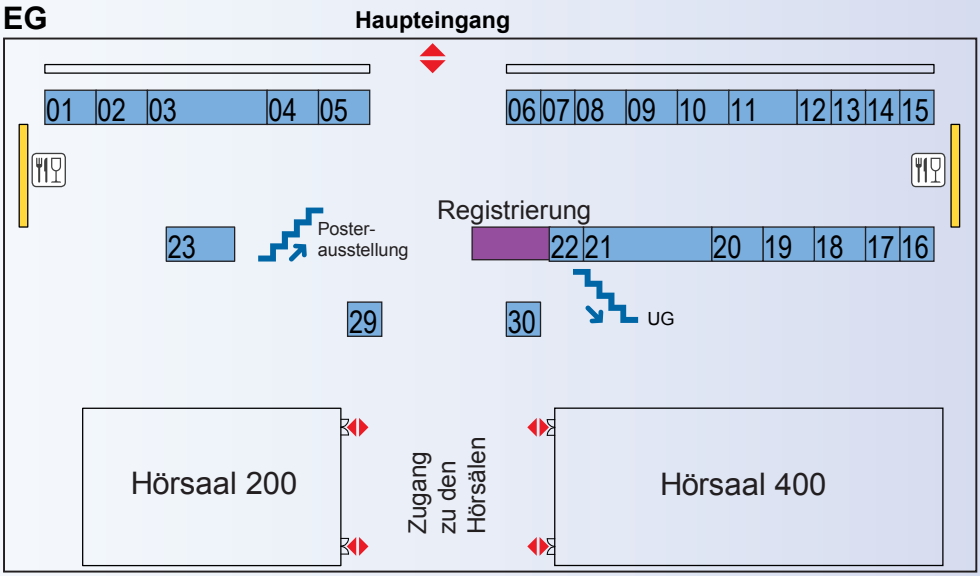

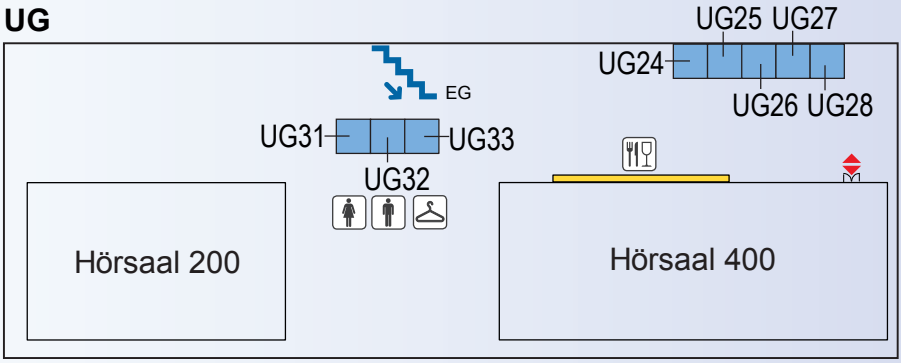

Stand bei Drucklegung.

AUSSTELLERLISTE

Firma	Stand-Nr.
AbbVie Deutschland GmbH & Co. KG	21
AstraZeneca GmbH	13
Bristol-Myers Squibb	15
Celltrion Healthcare Deutschland GmbH	UG31
COOK Medical	UG25
Dr. Falk Pharma GmbH	23
endorepair GmbH	22
ERBE Elektromedizin GmbH	UG24
Fresenius Kabi Deutschland GmbH	UG27
FUJIFILM Deutschland, Niederlassung der FUJIFILM Europe GmbH	10
FUJIFILM Healthcare Deutschland GmbH	30
Galapagos Biopharma Germany GmbH	UG26
Immundiagnostik AG	06
Institut Allergosan Deutschland (privat) GmbH	20
Janssen-Cilag GmbH	18
Medas	29
Micro-Tech Endoscopy	17
MSD SHARP & DOHME GMBH	12
Olympus Deutschland GmbH	UG33
Orphalan GmbH	14
Oxford Immunotec Ltd.	UG32
P.J. Dahlhausen & Co. GmbH	07
PENTAX Europe GmbH	05
Peter Pflugbeil GmbH	19
Phametra - Pharma und Medica-Trading GmbH	08
Promedia Medizintechnik	09
Samsung Healthcare	16
Sanofi-Aventis Deutschland GmbH	01
STADAPHARM GmbH	11
Standard Instruments GmbH	02
Takeda Pharma Vertrieb GmbH & Co. KG	03
Tillotts Pharma GmbH	UG28
Wieser Medizintechnik & Geräte GmbH	04

Stand bei Drucklegung.

51. Jahrestagung der Gesellschaft für Gastroenterologie in Bayern e.V.

20. – 21. Juni 2024 · Marktoberdorf

Schwerpunktthemen

- Top 5
- Infektionen
- Lebererkrankungen jenseits der Volkskrankheiten
- Neue Leitlinien
- Die “großen 3”: CED, Endoskopie, Onkologie
- Herausforderung Ambulantisierung

Im Rahmen der Tagung findet eine DEGEA Fortbildung für Endoskopie-Assistenzpersonal statt.

Tagungspräsident 2024	**Prof. Dr. Helmut Diepolder** Klinikum Kaufbeuren Dr.-Gutermann-Straße 2, 87600 Kaufbeuren
Anmeldung und Information	**Gesellschaft für Gastroenterologie in Bayern e.V.** **Saskia Hannig** Schusterweg 34, 82054 Sauerlach ✆ 08104 - 888 746 info@gfgb.org
Veranstalter der Fachausstellung	**INTERPLAN Congress, Meeting & Event Management AG** **Anja Thöne** Landsberger Str. 155, 80687 München ✆ 089 - 54 82 34 773 a.thoene@interplan.de www.interplan.de

AbbVie Deutschland GmbH & Co. KG

Advanz Pharma

AstraZeneca GmbH

Bristol-Myers Squibb GmbH & Co. KGaA

Celltrion Healthcare Deutschland GmbH

Dr. Falk Pharma GmbH

Lilly Deutschland GmbH

Orphalan GmbH

Sanofi-Aventis Deutschland GmbH

Takeda Pharma Vertrieb GmbH & Co. KG

IMPRESSUM

Herausgeber
Gesellschaft für Gastroenterologie in Bayern e.V.
Saskia Hannig
Schusterweg 34, 82054 Sauerlach
✆ 08104 - 888 746

Layout/Satz
network
Juliane Stahr
Schmargendorfer Str. 6, 12159 Berlin

Druck
Druck+Verlag Ernst Vögel
Kalvarienbergstr. 22, 93491 Stamsried
www.voegel.com

Titelmotiv
© Georg Pöhlein – FAU

Vorankündigung
Modeon-Foto © Stefan Schmid

Der Herausgeber übernimmt keine Gewähr für die Richtigkeit der Angaben.
Stand bei Drucklegung.

www.gfgb.org